Schnitt A-A

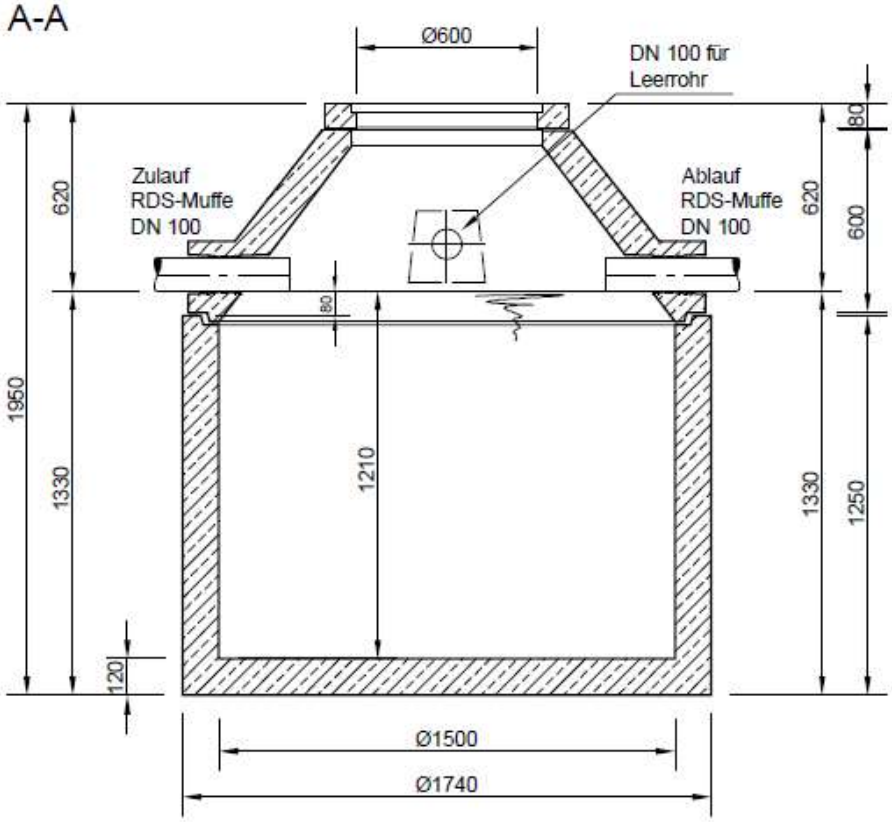

Grundriss

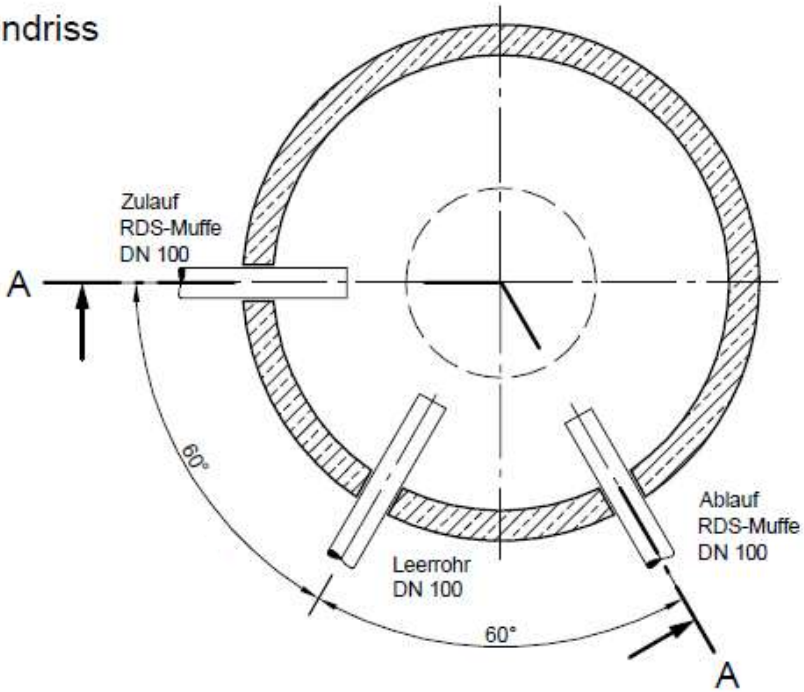

AquaGRANDE
Betonzisternen frei Haus geliefert!

AquaGRANDE PREMIUM 2.100 l

Volumen: 2.100 l
Abdeckung: Klasse A 15

Die Höhen der bauseitigen Mörtelfugen sind mit 10 mm angenommen.
Toleranzen der Betonteile gemäß DIN 4034

Optionen:
Abdeckung Klasse B 125 (PKW)
(Zu-, Ablauf-, Gesamttiefe + 45mm)
Abdeckung Klasse D 400 (LKW)
(Zu-, Ablauf-, Gesamttiefe + 80mm)